ARBATAX

ISTRUZIONI DI MONTAGGIO
ASSEMBLING INSTRUCTIONS
INSTRUCTIONS DE MONTAGE

PARETE + LATO FISSO
SCREEN + FIXED SIDE
PAROI + CÔTÉ FIXE

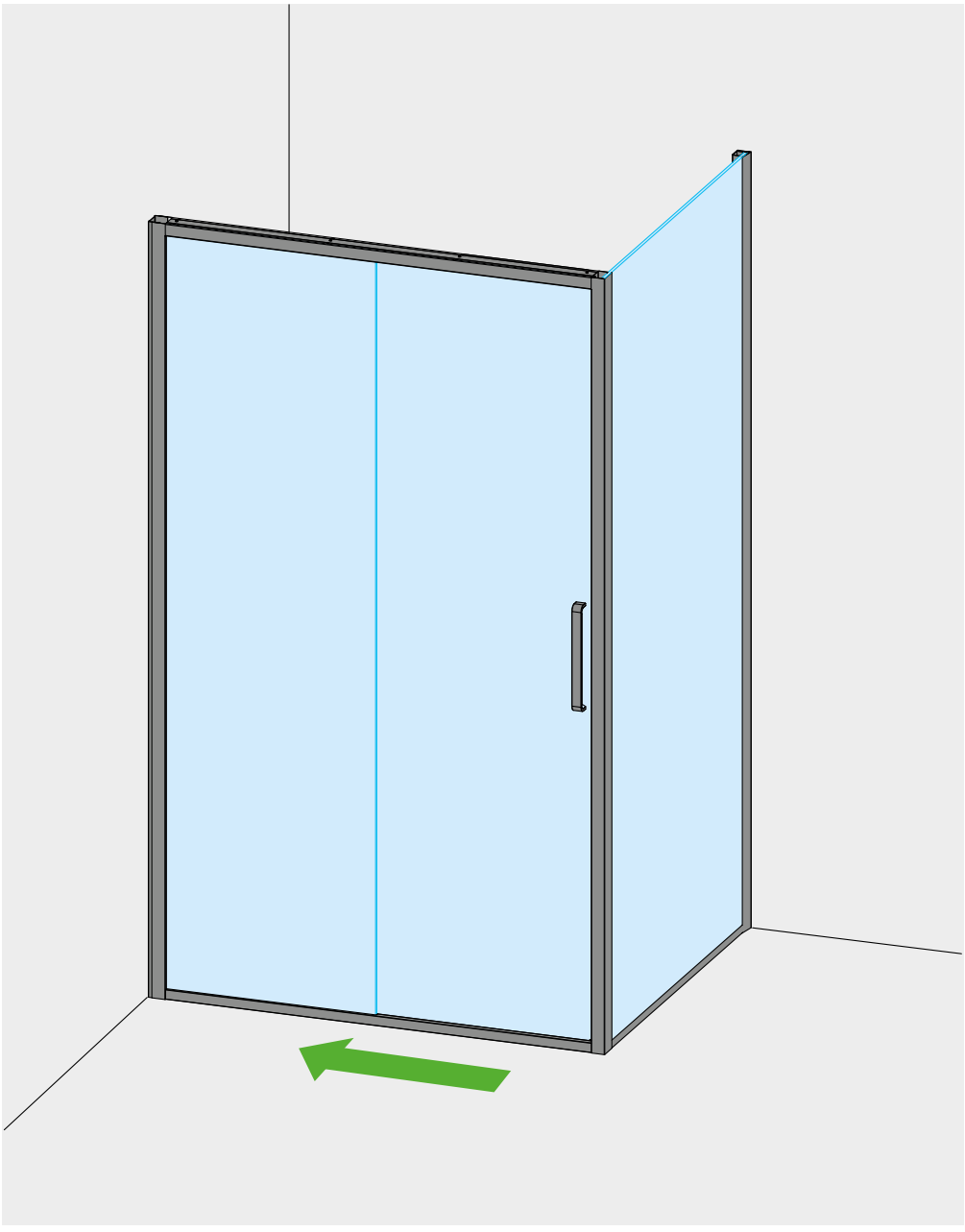

122/05.2020

calibe

CALIBE.IT

www.calibe.it/122

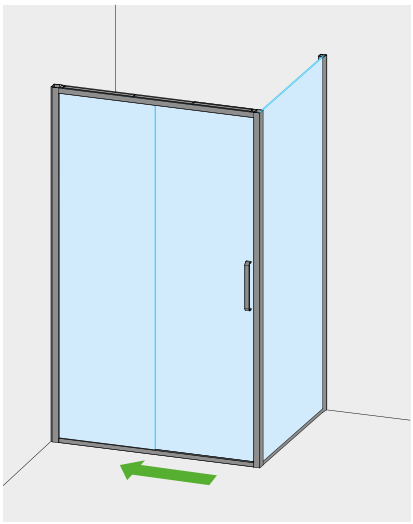

MODELLO DESTRO - MANIGLIA A DESTRA
RIGHT MODEL - HANDLE ON THE RIGHT
MODÈLE DROIT - POIGNÉE À DROITE

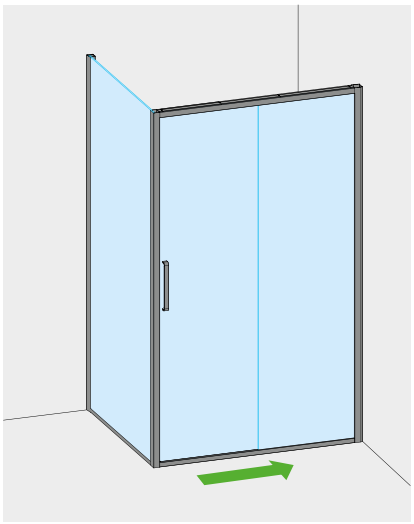

MODELLO SINISTRO - MANIGLIA A SINISTRA
LEFT MODEL - HANDLE ON THE LEFT
MODÈLE GAUCHE - POIGNÉE À GAUCHE

IT
Per una corretta installazione del prodotto seguire accuratamente le seguenti istruzioni.

Prima di procedere all'installazione, verificare che il modello ricevuto sia conforme a quello ordinato, controllando l'etichetta sulla confezione.

Controllare se il prodotto ha subito danni durante il trasporto. Per danni su prodotti già montati non possiamo assumerci alcuna responsabilità.

Prima di procedere all'installazione, verificare che il piatto doccia dove si andrà a montare la cabina sia in bolla (orizzontale, planare).
In caso di montaggio su piatti storti o non planari Calibe non garantisce il corretto funzionamento della cabina.

Manovrare con cautela le parti vetrate poiché trattandosi di cristalli temperati l'urto con una superficie dura potrebbe causare la frantumazione del cristallo (secondo le norme UNI EN 14428).

Prima di procedere al montaggio della cabina accertarsi che non siano state richieste modifiche all'installazione standard (come sostituzione di braccetti, misure particolari, profili particolari, ecc. ecc). Qualora non si fosse certi di ciò, contattare chi ha inviato l'ordine.

I tasselli e le viti fornite a corredo alla cabina doccia sono adatti per pareti in cemento armato o simili materiali di costruzione. Per pareti di tipo costruttivo diverso utilizzare di materiale di fissaggio adeguato.

Per una corretta manutenzione utilizzare prodotti non aggressivi. Qualora vengano utilizzati acidi, è fondamentale che siano diluiti con acqua e risciacquati abbondantemente dopo l'applicazione. Sono da evitare prodotti contenenti cloro (acido cloridrico, acido muriatico, ecc.).
Una manutenzione regolare e costante con frequenza bisettimanale permette di mantenere inalterati nel tempo i componenti in acciaio inox ed i cristalli.

EN
For correct installation please follow the instructions below.

Before the assembling please check that the item you received is exaclty as you ordered. Please check the label on the packaging.

Before assembling the shower, please control if the product has been damaged by the transport.
We don't assume any responsibility for damaged products which are already assembled.

Before installing, check that the shower tray is perfectly levelled, (horizontal, even).
In the case of installation on irregular or uneven trays, Calibe cannot guarantee the correct functioning of the enclosure.

The glass panels are to be handled with caution, since bumping with hard parts may cause the toughened glass parts to break (as per UNI EN 14428 norms).

Before the assembling plase verify that the item is as per our stanrd asseling version. In case of special intallations (i.e. non-stanrdad tie-rod, special dimensions, special profiles, etc.). In case you are not sure about this, please contact Calibe.

Plugs and screws, provided with the shower enclosure, are only suitable for masonry walls. For different wall constructionand material types, please use the appropriate fixing tools.

For maintenance and cleaning use a pH-neutral cleaning products.in case of use of non neutral agent please be sure to dilute with water and to rinse after use. Do not use solvents, as well as alkaline, acid and chloric or scrubbing agents (Hydrochloric Acid).
A correct and frequent clenaing (twice a week) help to keen steinless steel and glasses shining and stainless.

FR
Pour un montage correct, suivre attentivement les instructions suivantes.

Avant d'installer, vérifier que le produit reçu soit effectivement le produit commandé. Vérifier l'autocollant sur l'emballage.

Avant de commencer les opérations de montage, assurez-vous que votre cabine n'a eu aucun dommage pendant le transport. Aucune non conformités seront acceptées pour des produits posés.

Avant d'installer, vérifier que le receveur soit à niveau (horizontal, planaire). En cas de montage sur des receveurs irréguliers ou pas planaires, Calibe ne garantit pas le fonctionnement correct de la cabine.

Manipuler avec cautèle les parts en verre car en s'agissant de verre trempé aussi un petit coup peut causer la rupture du verre (selon normes UNI EN 14428).

Avant de poser la cabine s'assurer que soit le produit que les fixations soit standard (par exemple tirants stabilisateur, dimensions spéciales, profilés différents etc.). En cas de doutes, contacter la personne qui a envoyé la commande.

Les chevilles et vis fournies avec la cabine ne sont appropriées pour tous les matériaux de maçonnerie et bétons. Pour des murs réalisés avec d'autre matériaux veuillez utiliser du matériel de fixation approprié.

Pour nettoyer veuillez utiliser s'il vous plaît un produit de nettoyage avec PH neutre.
N'utilisez pas des solvants, ainsi qu'alcalins, acides ou produits avec du clore ou agressif.
Un entretien sur base hebdomadaire aide à garder pendant les années soit les verres que les parties en acier sans aucune altérations.

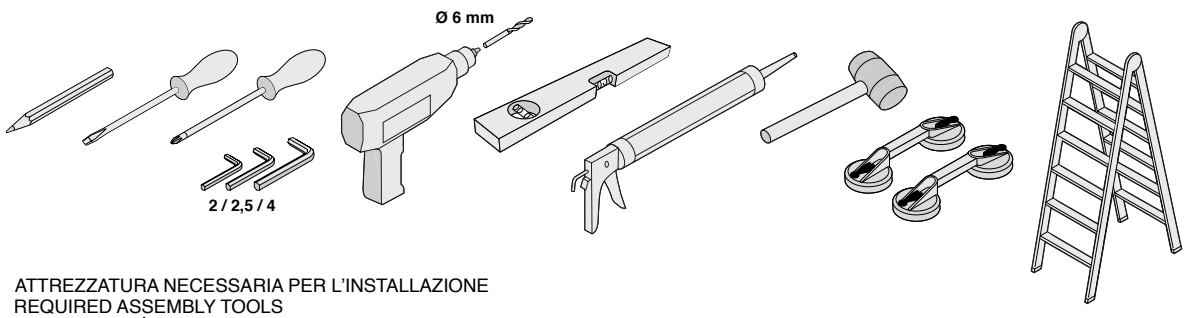

IT ATTREZZATURA NECESSARIA PER L'INSTALLAZIONE
EN REQUIRED ASSEMBLY TOOLS
FR OUTILLAGE NÉCESSAIRE POUR L'INSTALLATION

VERIFICA LA MESSA IN BOLLA ORIZZONTALE

IT - Controllare il livello del piatto o delle piastrelle (in caso di montaggio a filo pavimento) in corrispondenza dei tre punti di misurazione **A**, **B** e **C**.
- Con "**0**" (zero) indicare il punto più alto del piatto.
- Con "**-**" (meno) indicare la deviazione verso il basso.

È tollerato un dislivello fino a "- 2" mm.
Se la deviazione è maggiore di 2 mm interrompere l'installazione e contattare il responsabile del cantiere o Calibe S.r.l.

EN - Please check the level of both shower tray and tiles (in case of floor level installation) in reference to the 3 points **A**, **B**, and **C**.
- with index "**0**" please indicate the higher point of the shower tray.
- with index "**-**" please indicate the negative deviation.

The maximuni negative deviation accepted is "-2" mm.
In case of higher negative deviation please stop the installation and contact Calibe S.r.l. or the construction site manager.

FR - Vérifier le niveau du receveur et des carreaux (en cas d'installations à fleur) en correspondance des trois références **A**, **B** et **C**.
- Avec indication "**0**" indiquer le point le plus haut du receveur.
- Avec indication "**-**" indiquer la déviation vers le bas.

La dénivellation maximum acceptée est "-2" mm.
Dans le cas de dénivellation supérieure à 2 mm interrompre la pose et contacter Calibe S.r.l. ou le responsable du chantier.

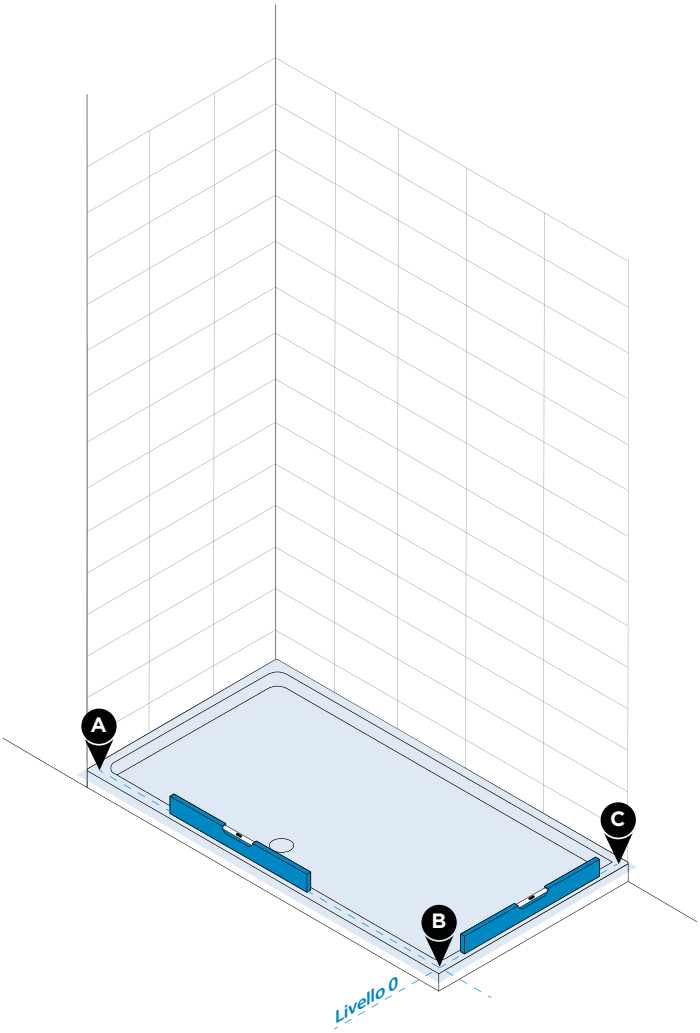

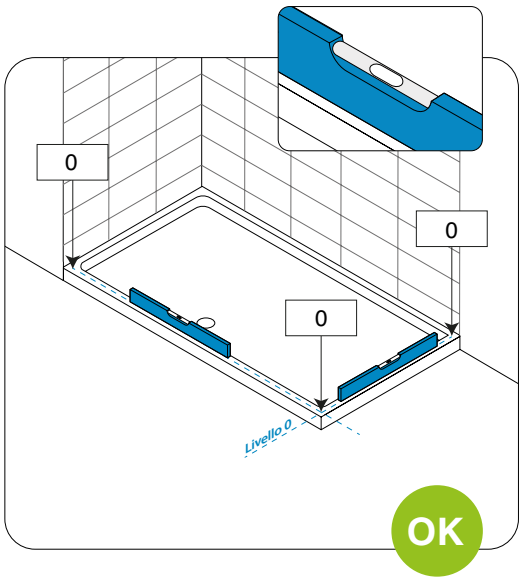

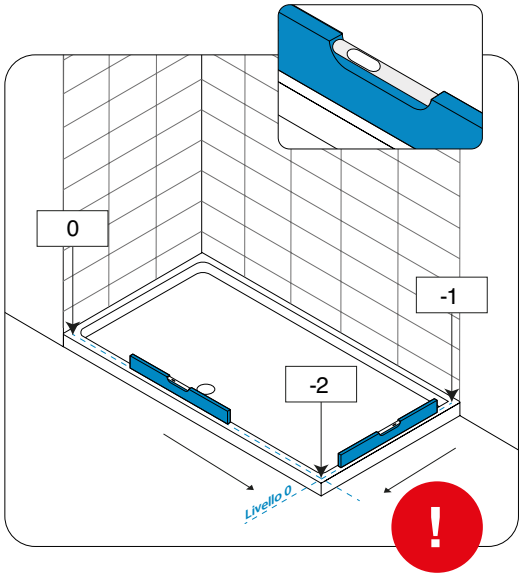

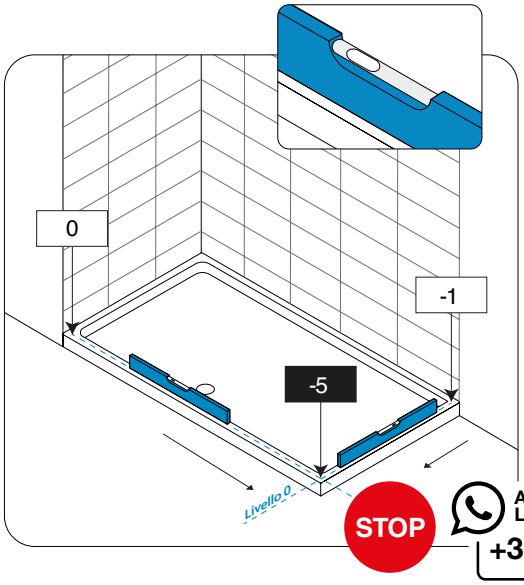

Assistenza Telefonica
Live chat
+39 051 960320

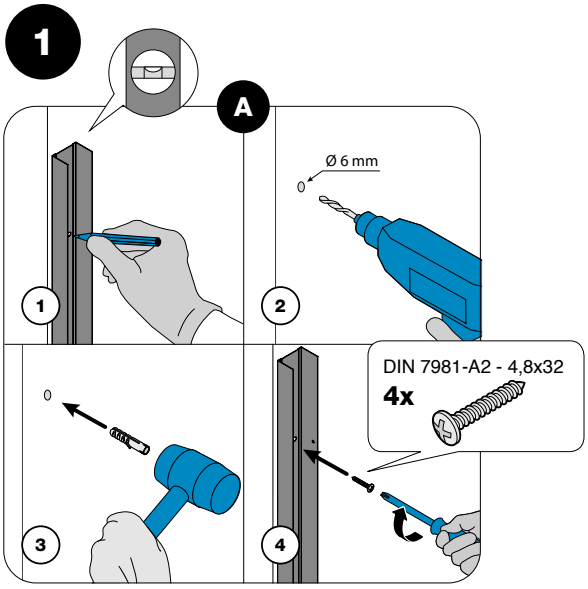

IT - I tasselli e le viti fornite a corredo alla cabina doccia sono adatti per pareti in cemento armato o simili materiali di costruzione. Per pareti di tipo costruttivo diverso, utilizzare materiale di fissaggio adeguato.

EN - Plugs and screws, provided with the shower enclosure are only suitable for masonry wall. For different walls construction material types, please use the appropriate fixing tools.

FR - Les chevilles et vis fournies avec la cabine ne sont appropriées pour tous les matériaux de maçonnerie et bétons. Pour des murs réalisés avec d'autre matériaux veuillez utiliser du matériel de fixation approprié.

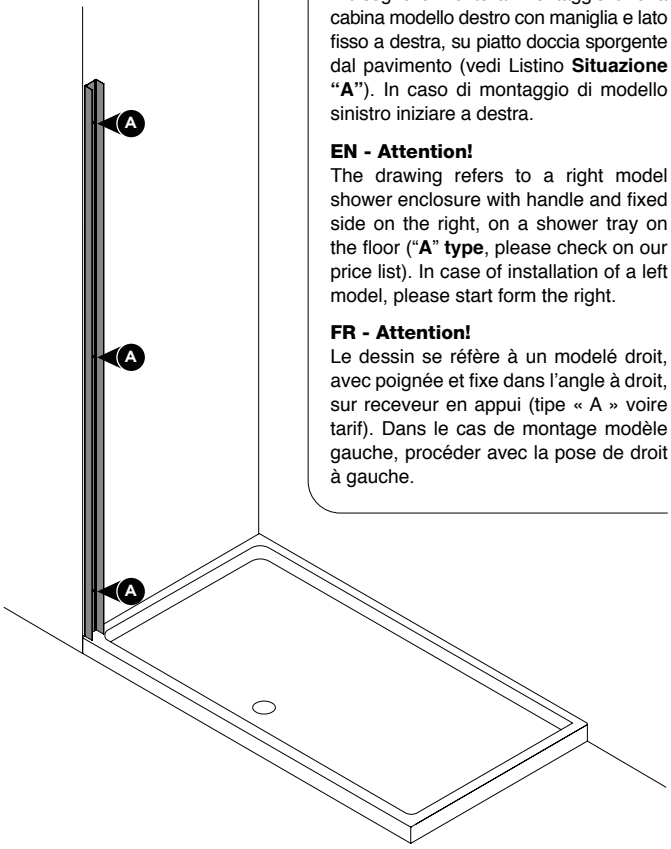

IT - Attenzione!
Il disegno è riferito al montaggio di una cabina modello destro con maniglia e lato fisso a destra, su piatto doccia sporgente dal pavimento (vedi Listino **Situazione "A"**). In caso di montaggio di modello sinistro iniziare a destra.

EN - Attention!
The drawing refers to a right model shower enclosure with handle and fixed side on the right, on a shower tray on the floor ("**A**" **type**, please check on our price list). In case of installation of a left model, please start form the right.

FR - Attention!
Le dessin se réfère à un modelé droit, avec poignée et fixe dans l'angle à droit, sur receveur en appui (tipe « A » voire tarif). Dans le cas de montage modèle gauche, procéder avec la pose de droit à gauche.

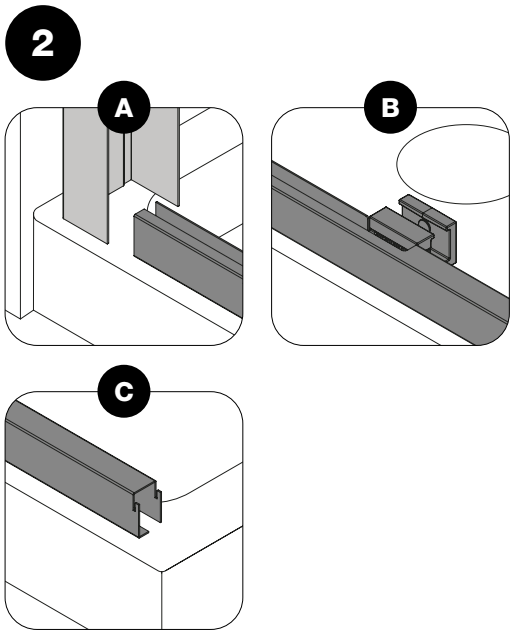

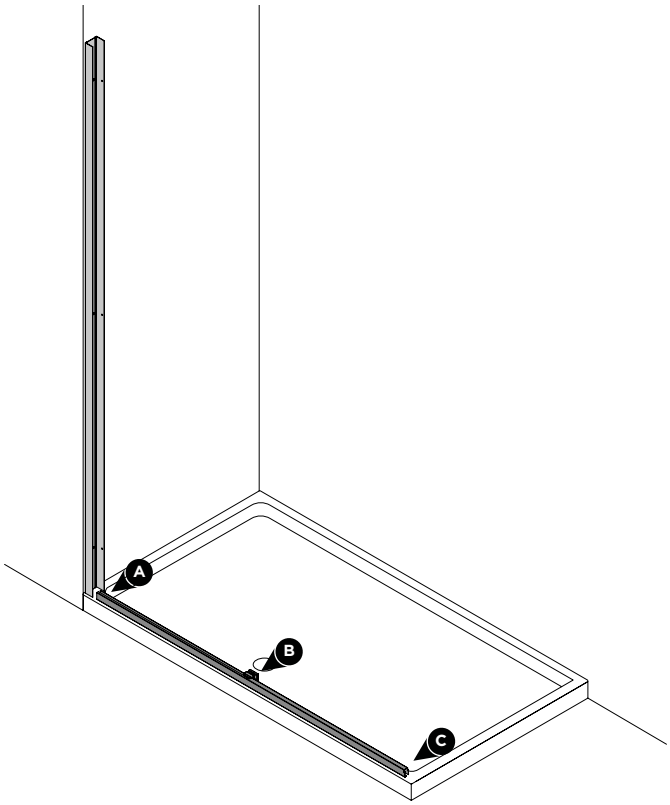

3

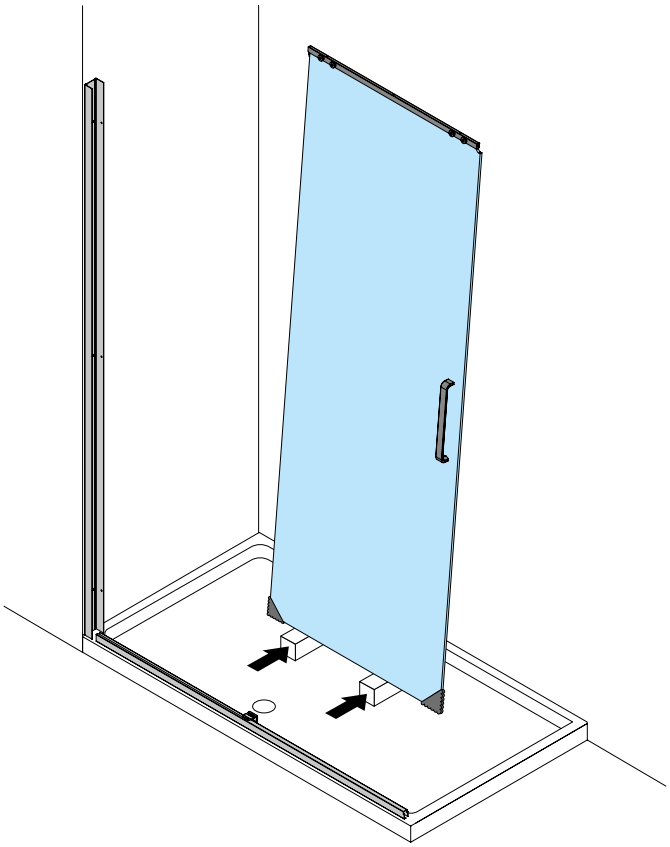

IT Anta scorrevole
EN Sliding door
FR Porte Coulissante

4

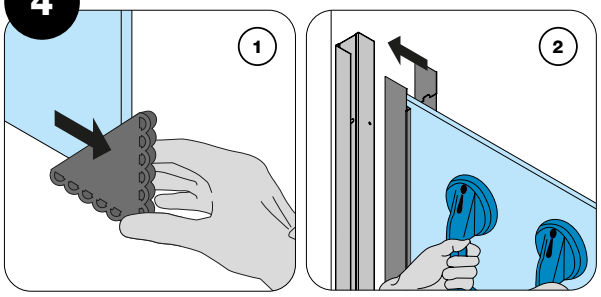

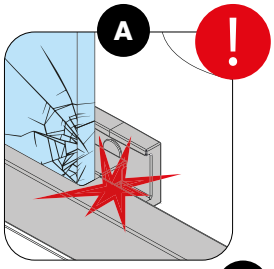

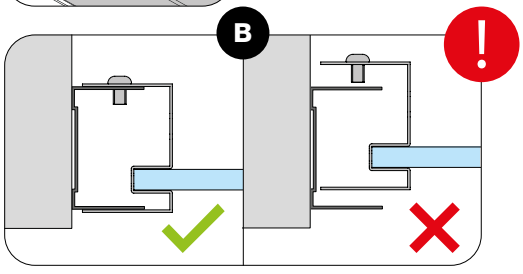

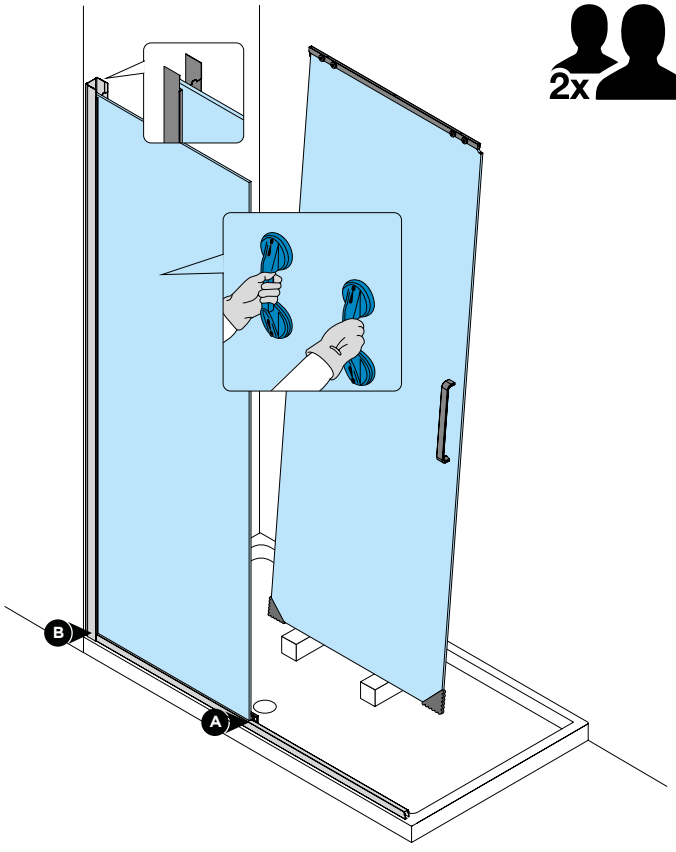

5

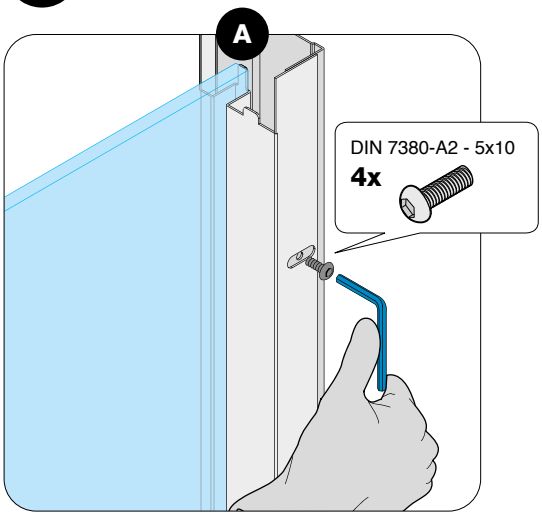
A
DIN 7380-A2 - 5x10
4x

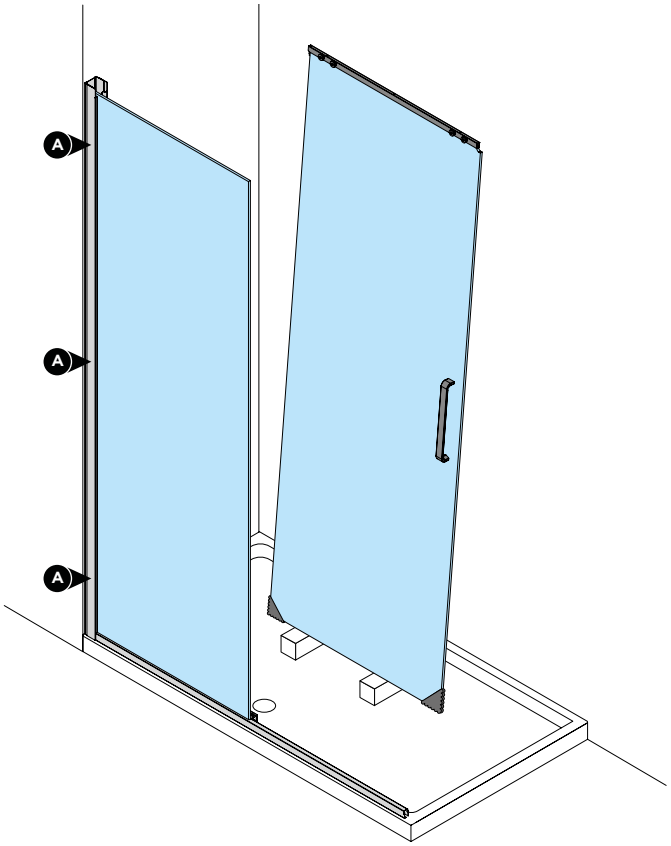
A
A
A

6

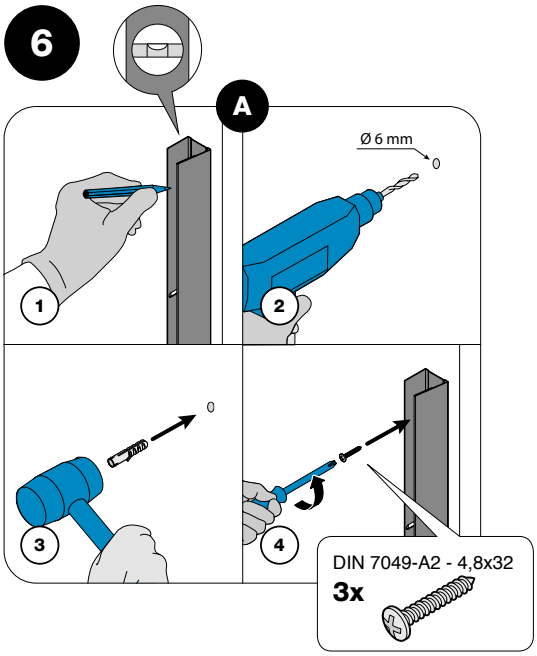
A
Ø 6 mm
1
2
3
4
DIN 7049-A2 - 4,8x32
3x

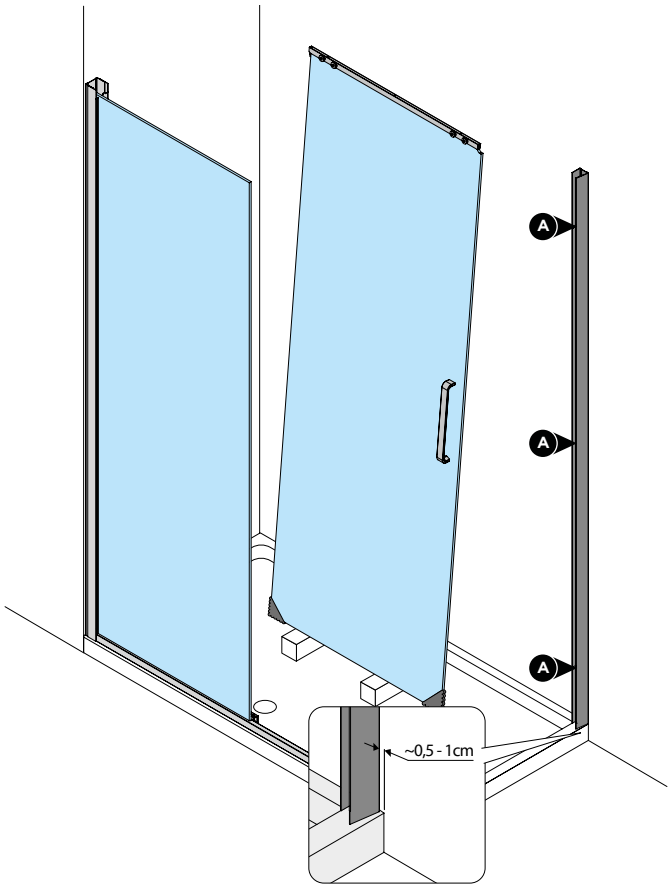
A
A
A
~0,5 - 1cm

7

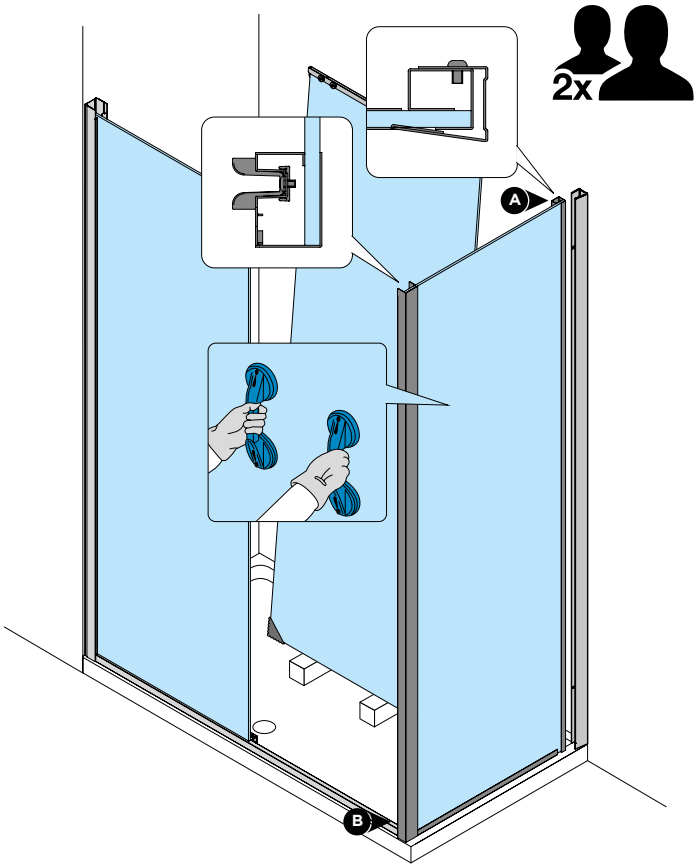

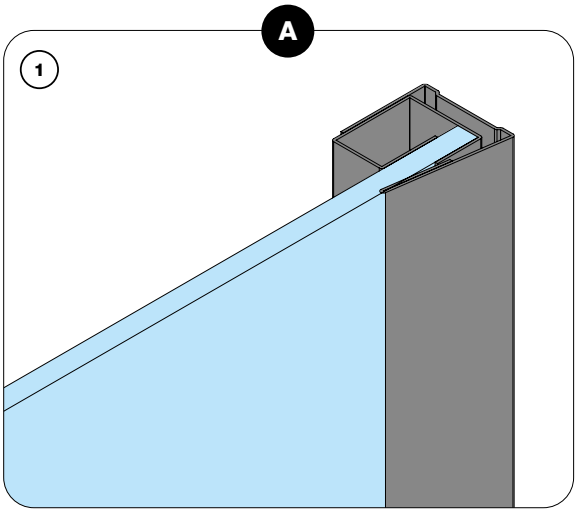

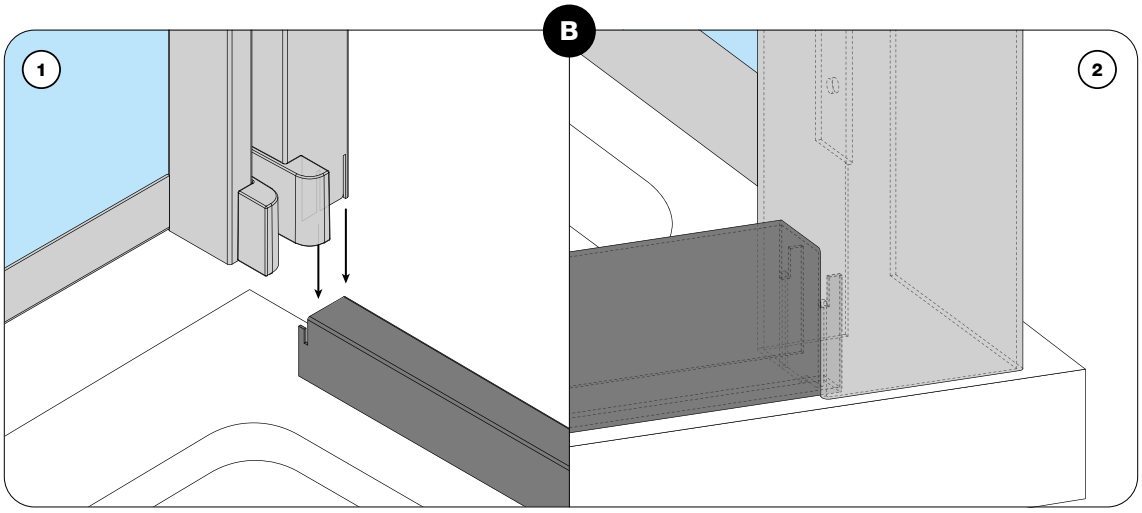

8

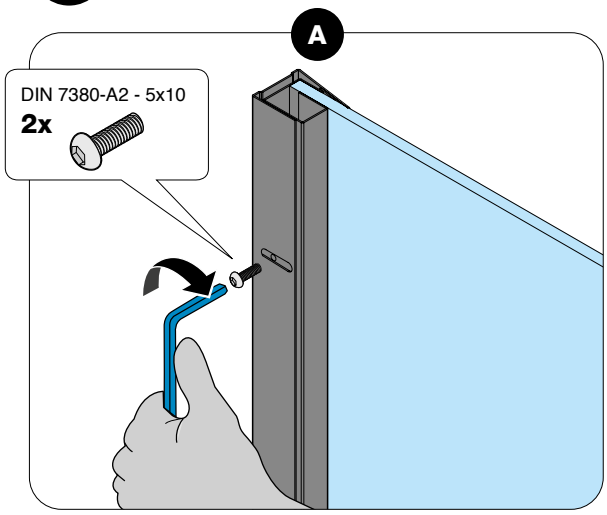

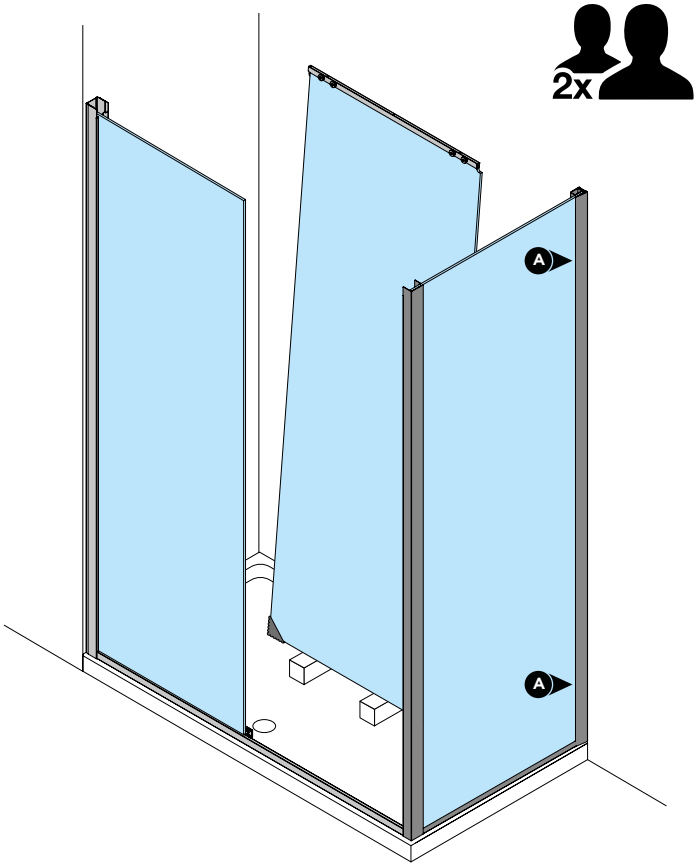

9

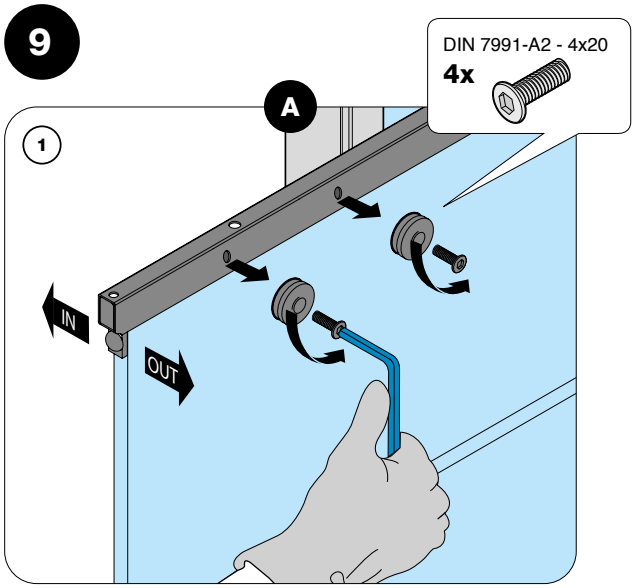

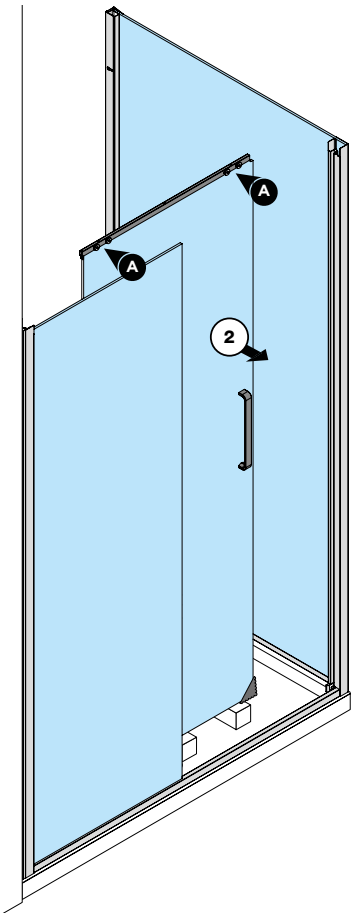

10

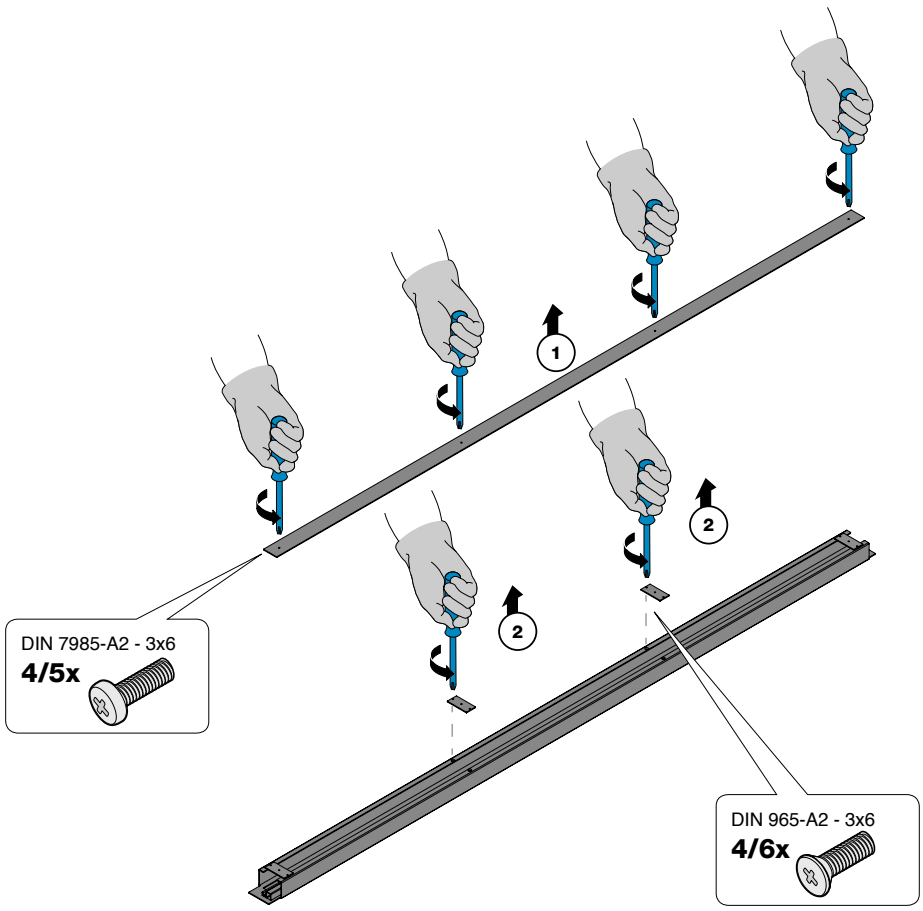

11

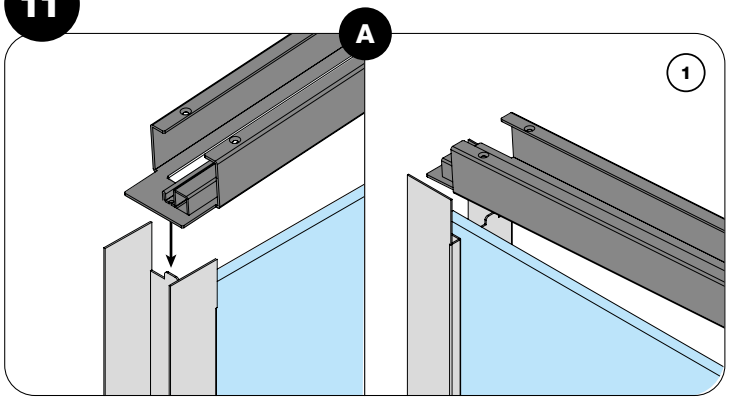

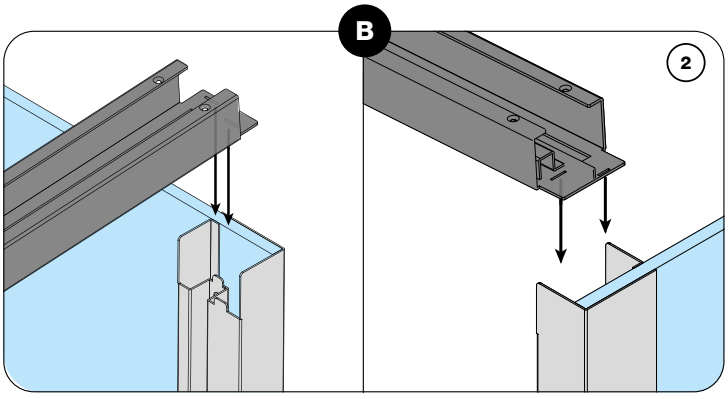

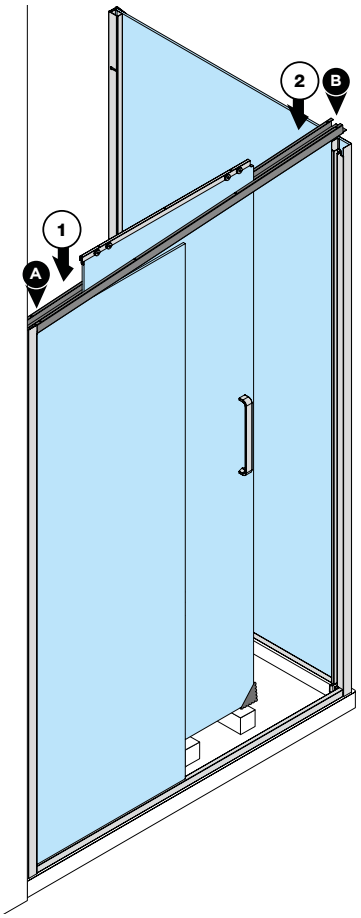

12

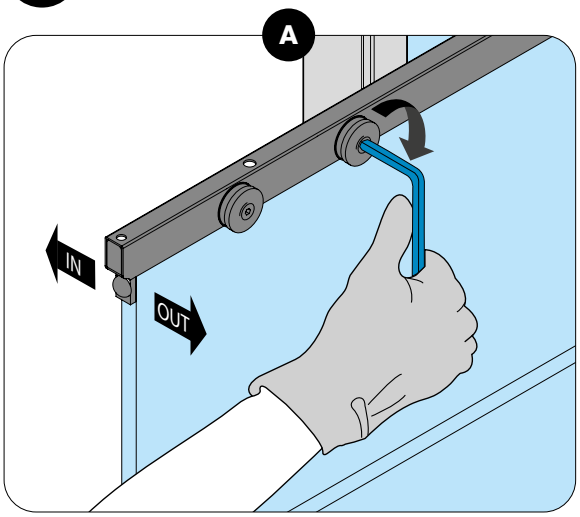

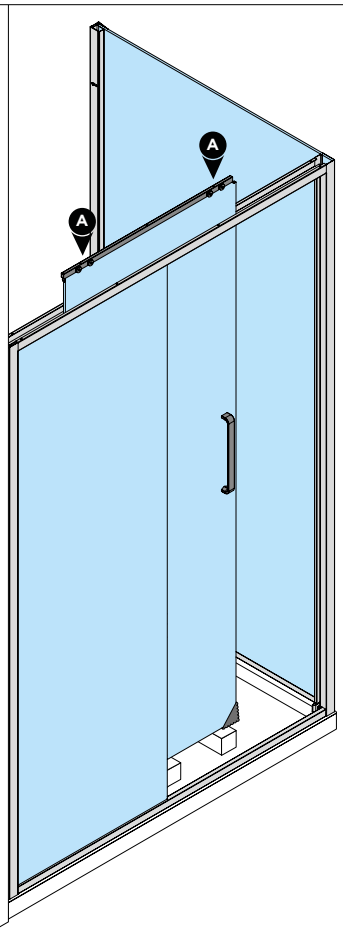

13

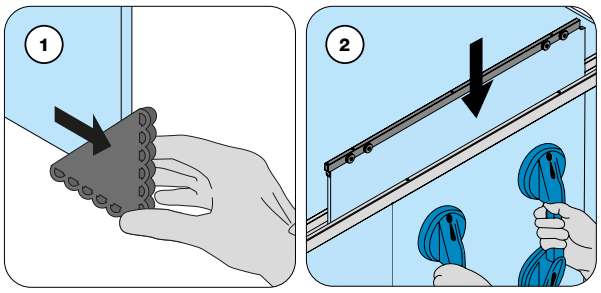

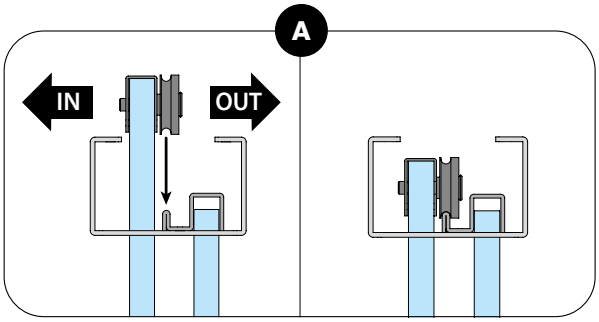

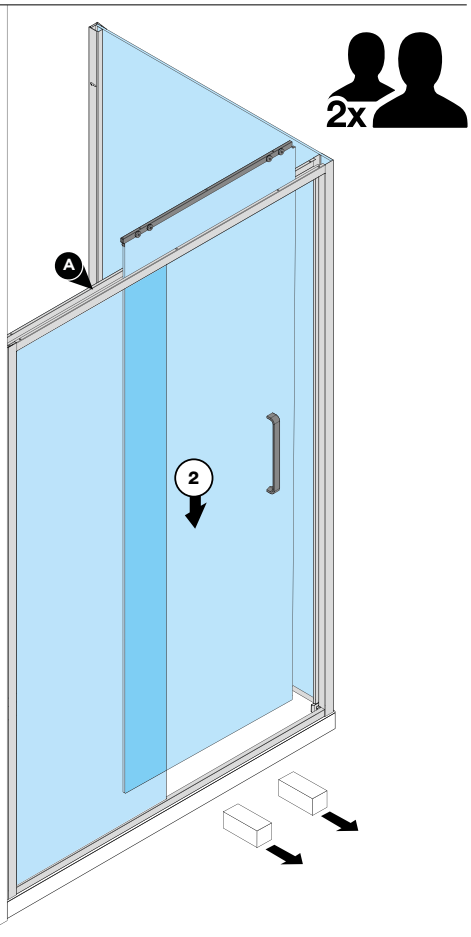

14

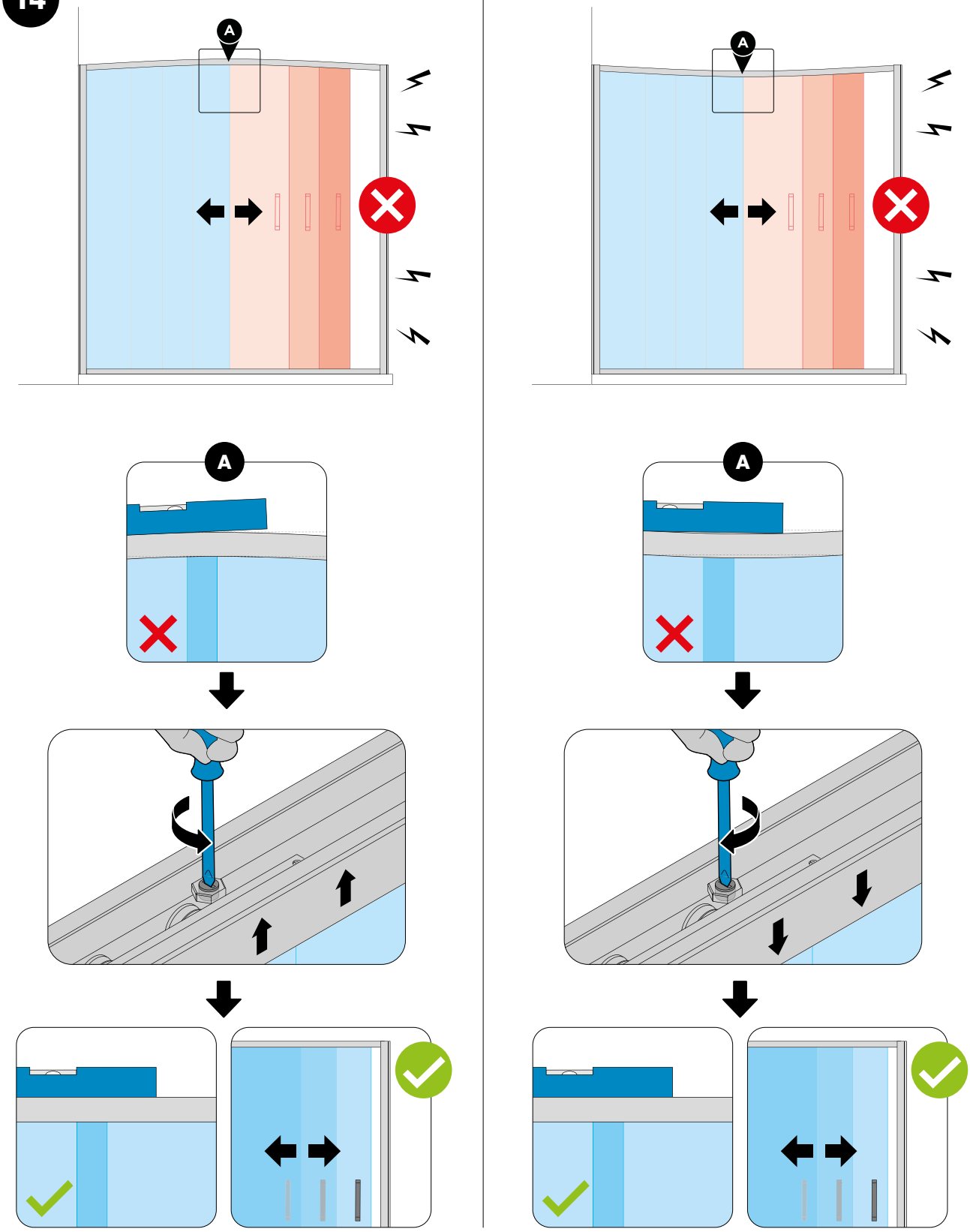

IT **Attenzione:** per evitare di danneggiare il grano in PVC, avvitare o svitare SOLO con porta aperta.
EN **Waring:** to avoid to demage the PVC screw, screw or unscrew ONLY with opened door.
FR **Attention:** pour eviter d'abimer la vis en PVC, visser ou devisser SEULEMENT avec la porte ouverte.

15

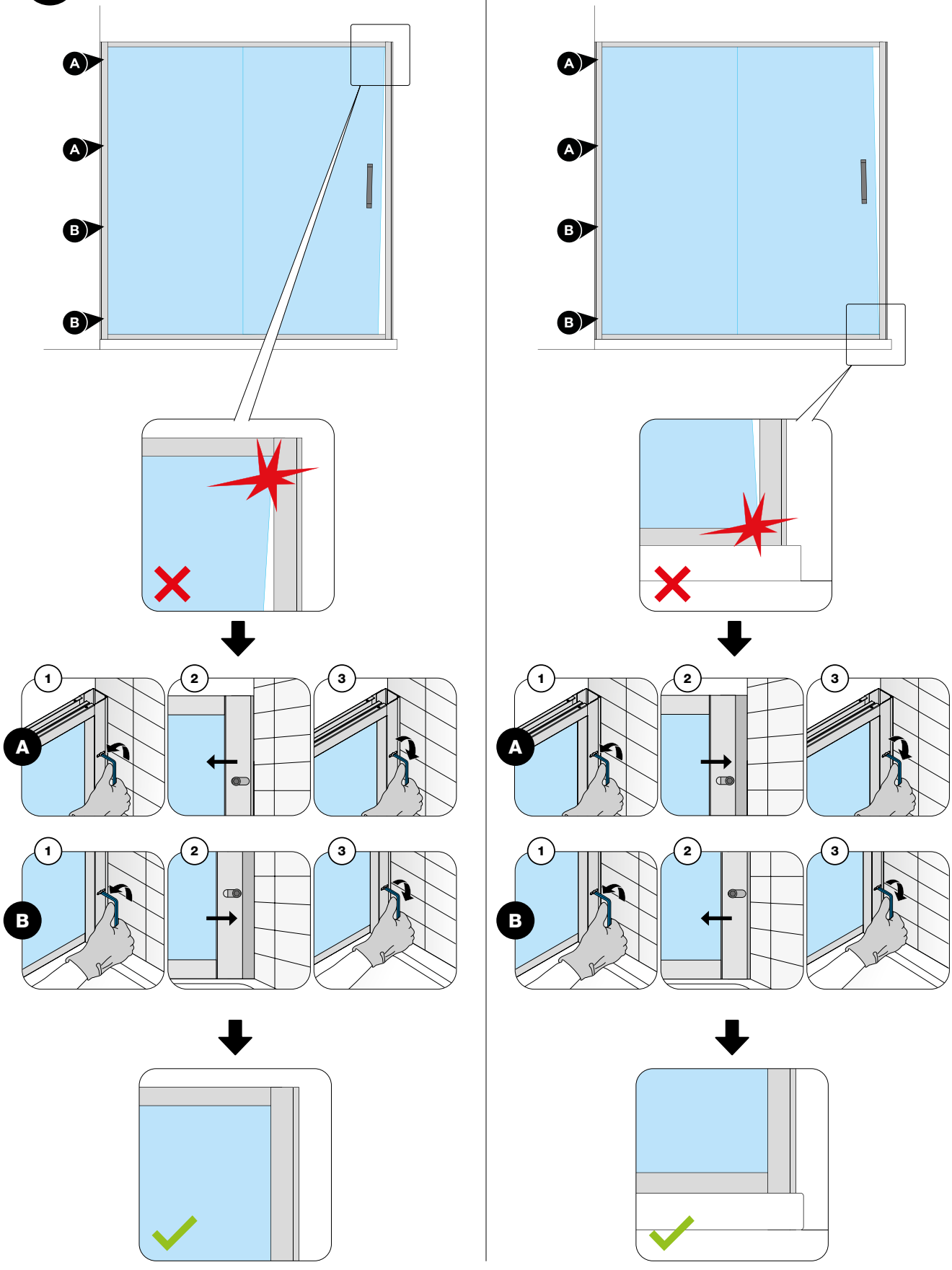

16

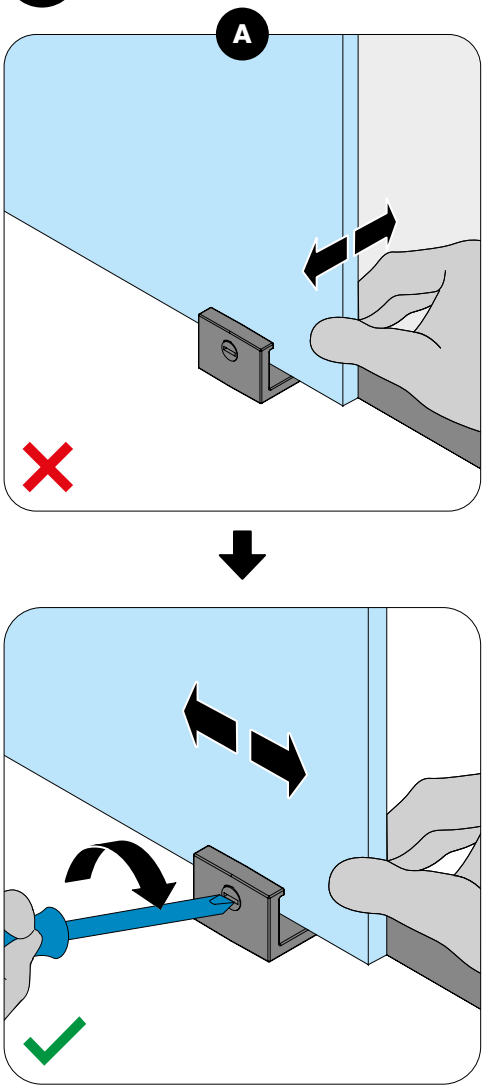

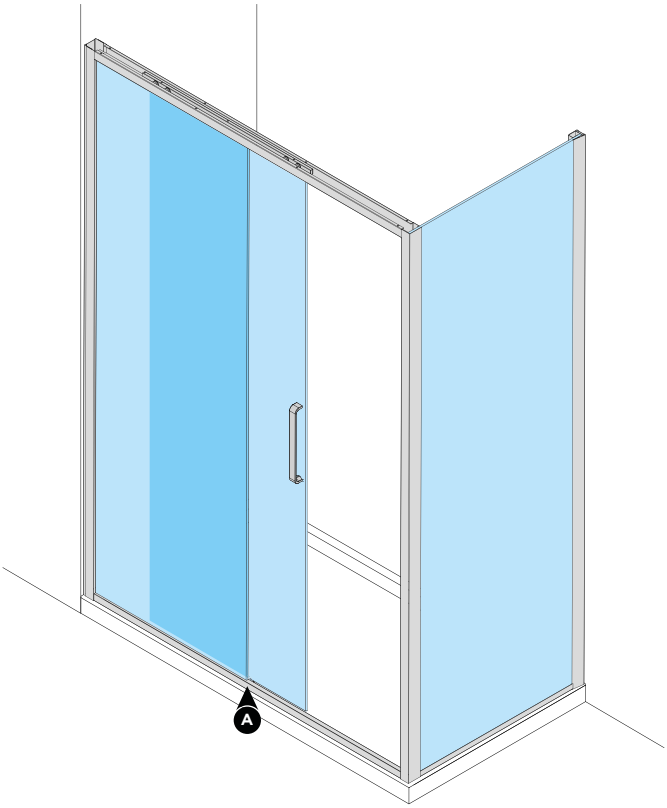

17

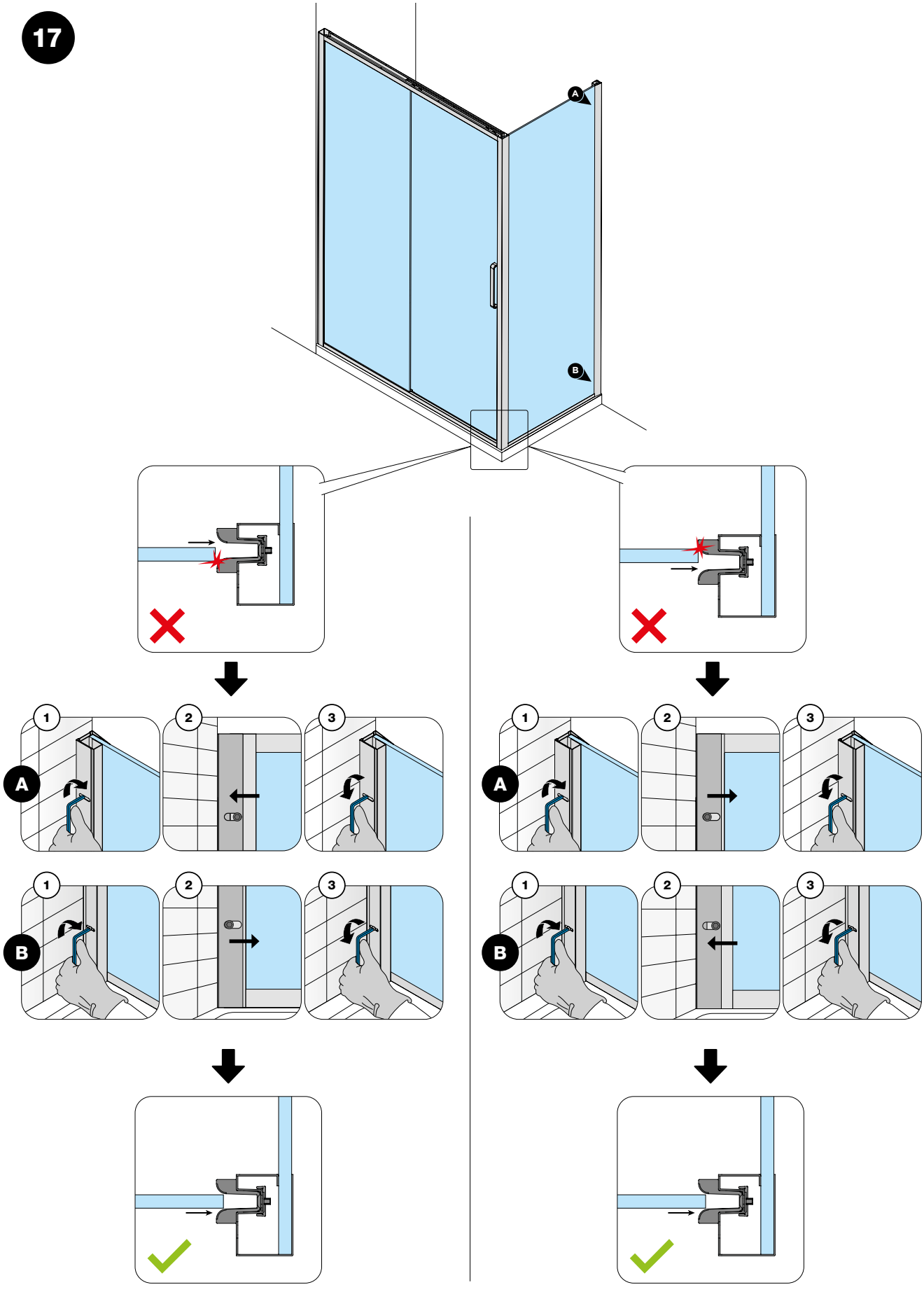

OPTIONAL SOFT CLOSE SYSTEM

18

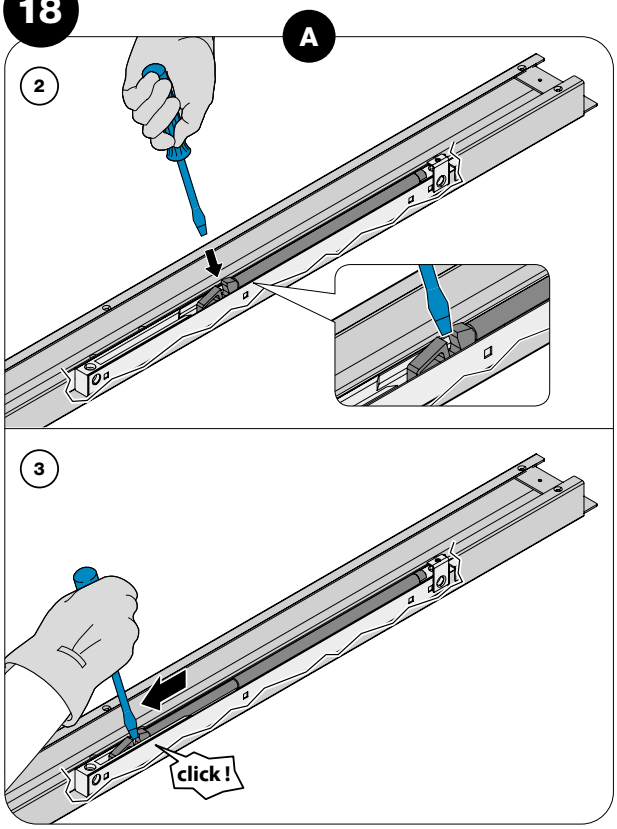

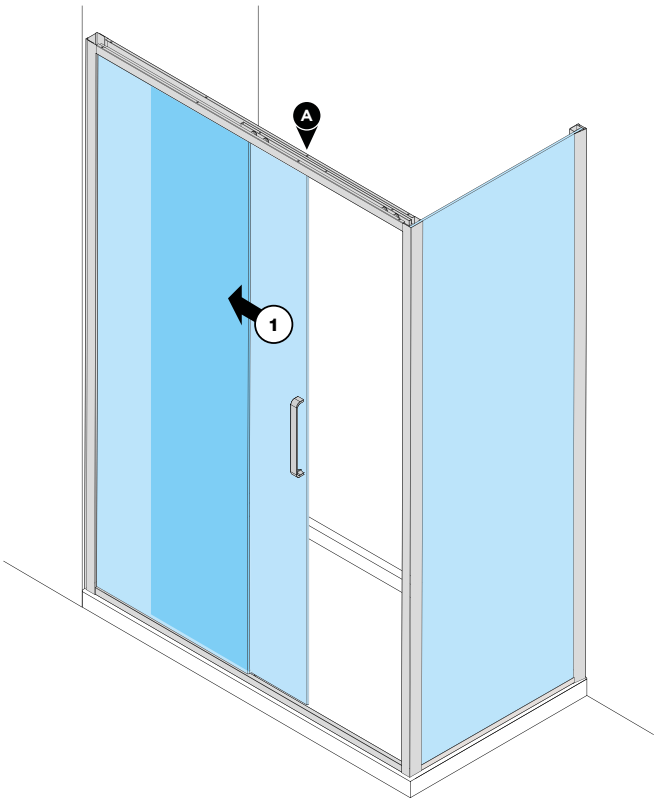

19

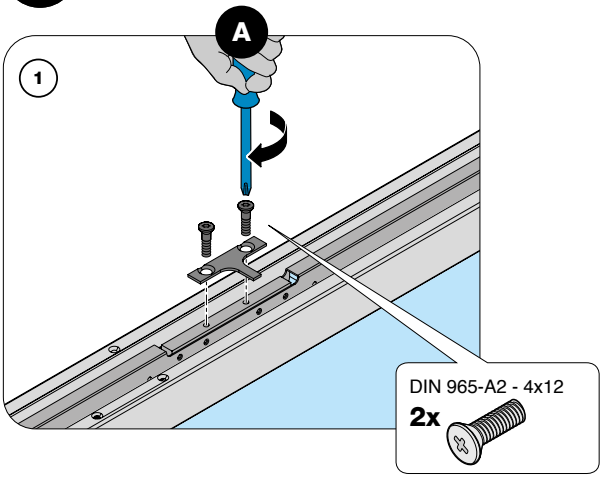

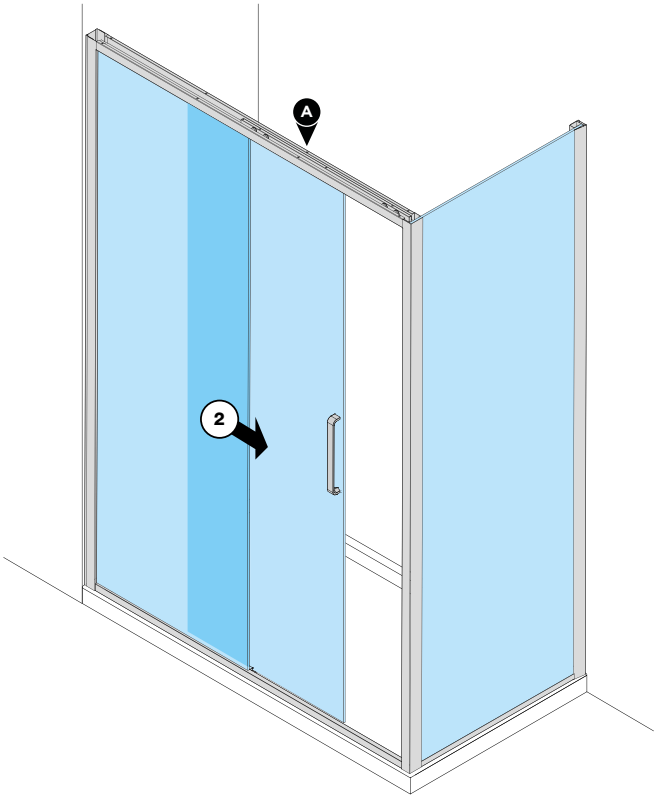

20

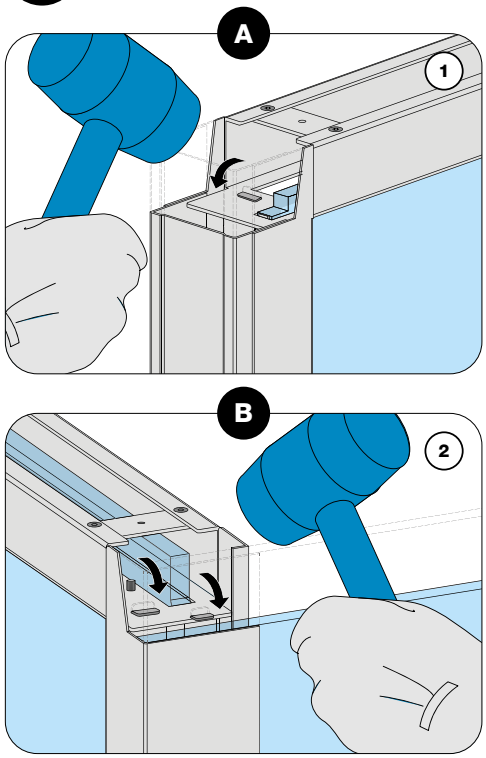

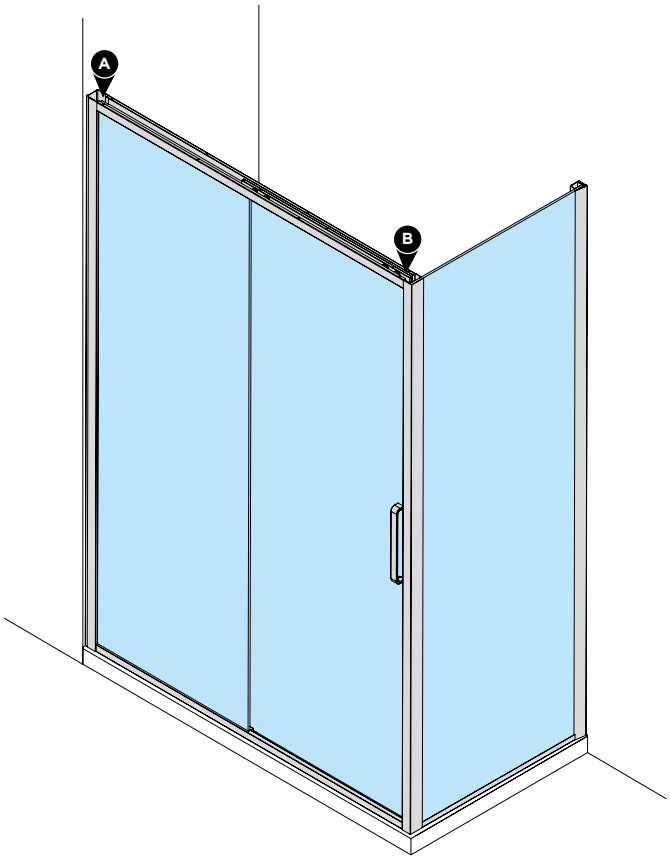

21

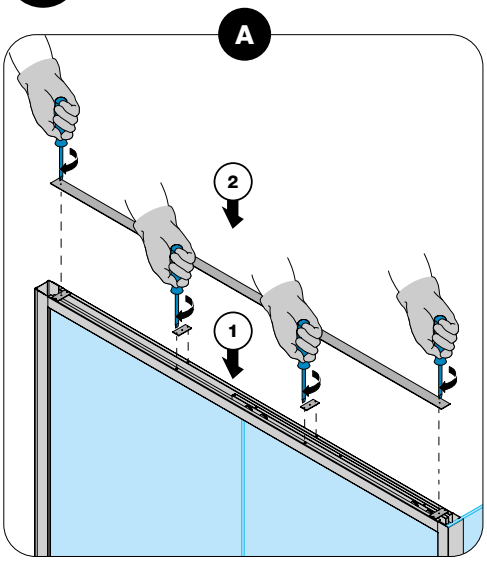

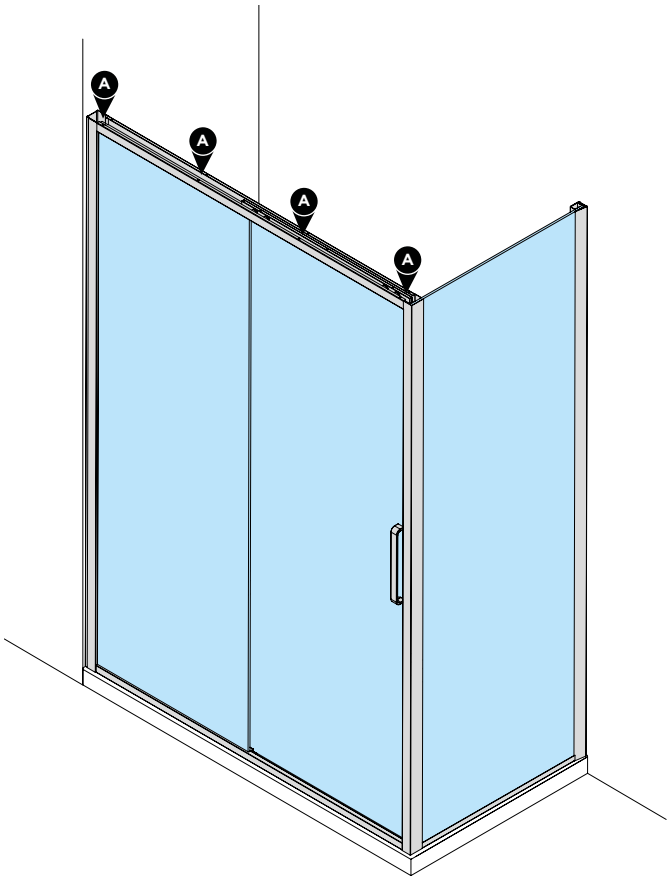

22

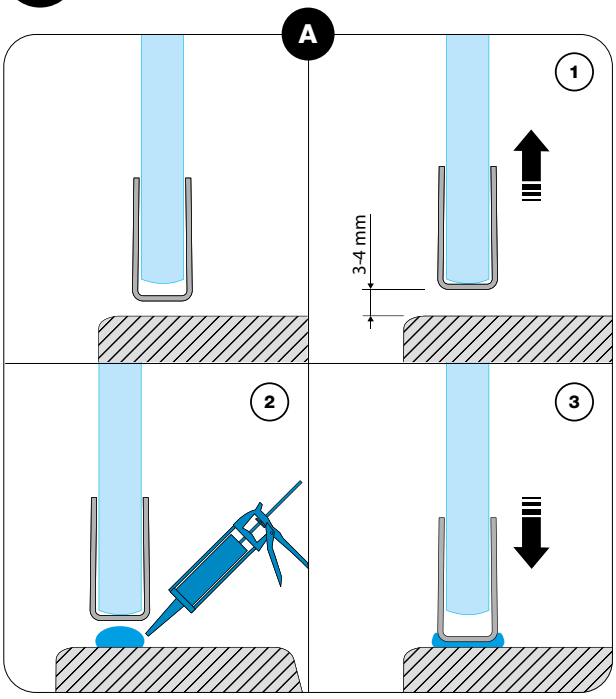

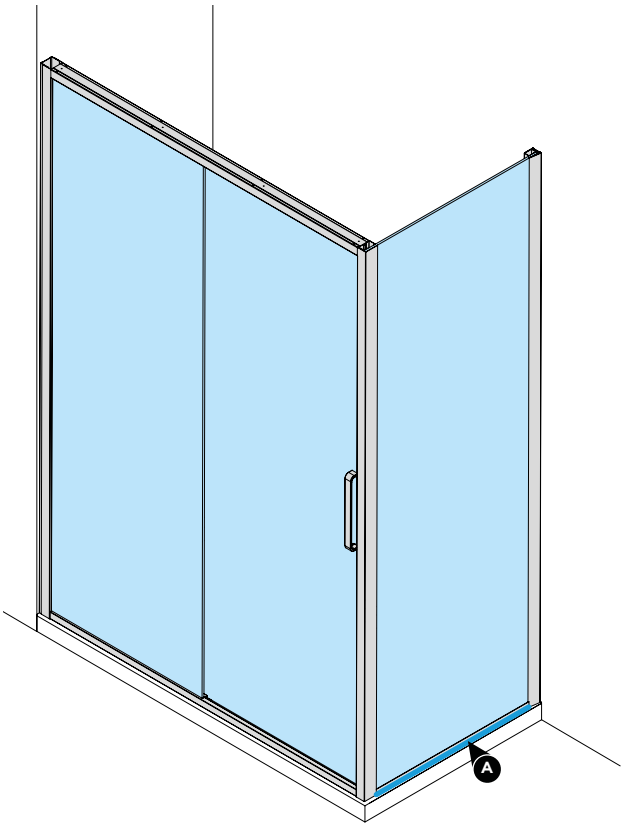

IT - Utilizzare solo silicone o materiale isolante adatto alle superfici sulle quali verrà montata la cabina doccia.
EN - Please use only silicon and or insulating material suitable for the surface where the shower enclosure will be installed.
FR - Utiliser que du silicone et ou du matériau d'isolation indiqué pou la surface sur laquelle on pose la paroi.

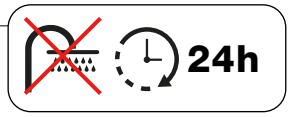

23

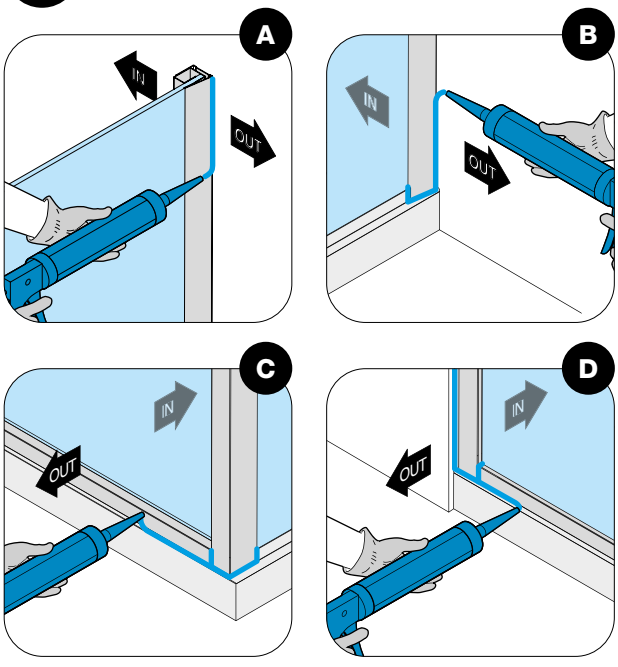

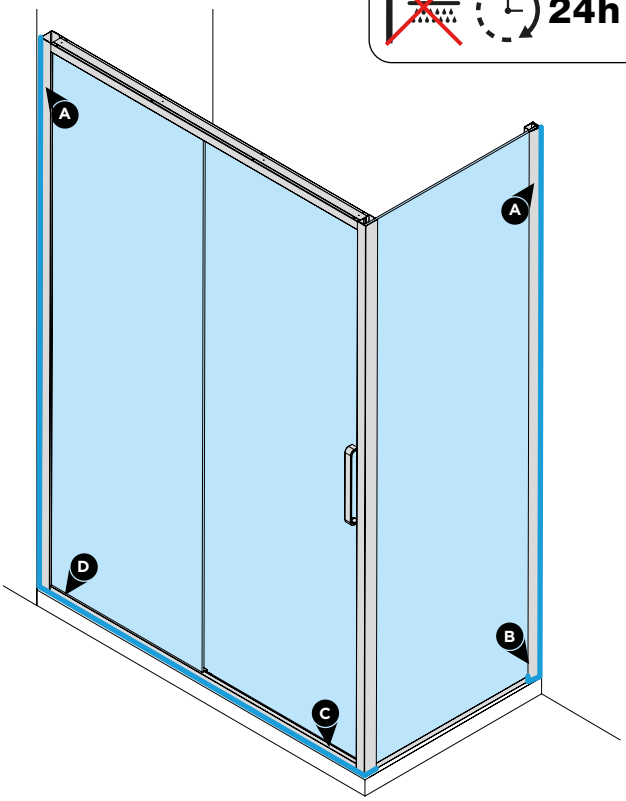

IT - Attenzione: sigillare tutte le fessure, tra vetro e acciaio e tra acciaio e acciaio, dalle quali potrebbe uscire acqua.
EN - Waring: seal every slot, between glass and steel or steel and steel, where water could leak.
FR - Attention: afin d'eviter toutes fuites d'eau, sceller chaque fente, soit entre verre et acier, soit entre deux parties d'acier.

CALIBE SRL
VIA CASSOLA, 30 - MONTEVEGLIO
40053 VALSAMOGGIA (BO) ITALY

T. +39 051 960320
+39 051 960320
F. +39 051 964094

INFO@CALIBE.IT
CALIBE.IT